Hot Water Dispenser GN1200
ホットウォーターディスペンサー

本体寸法

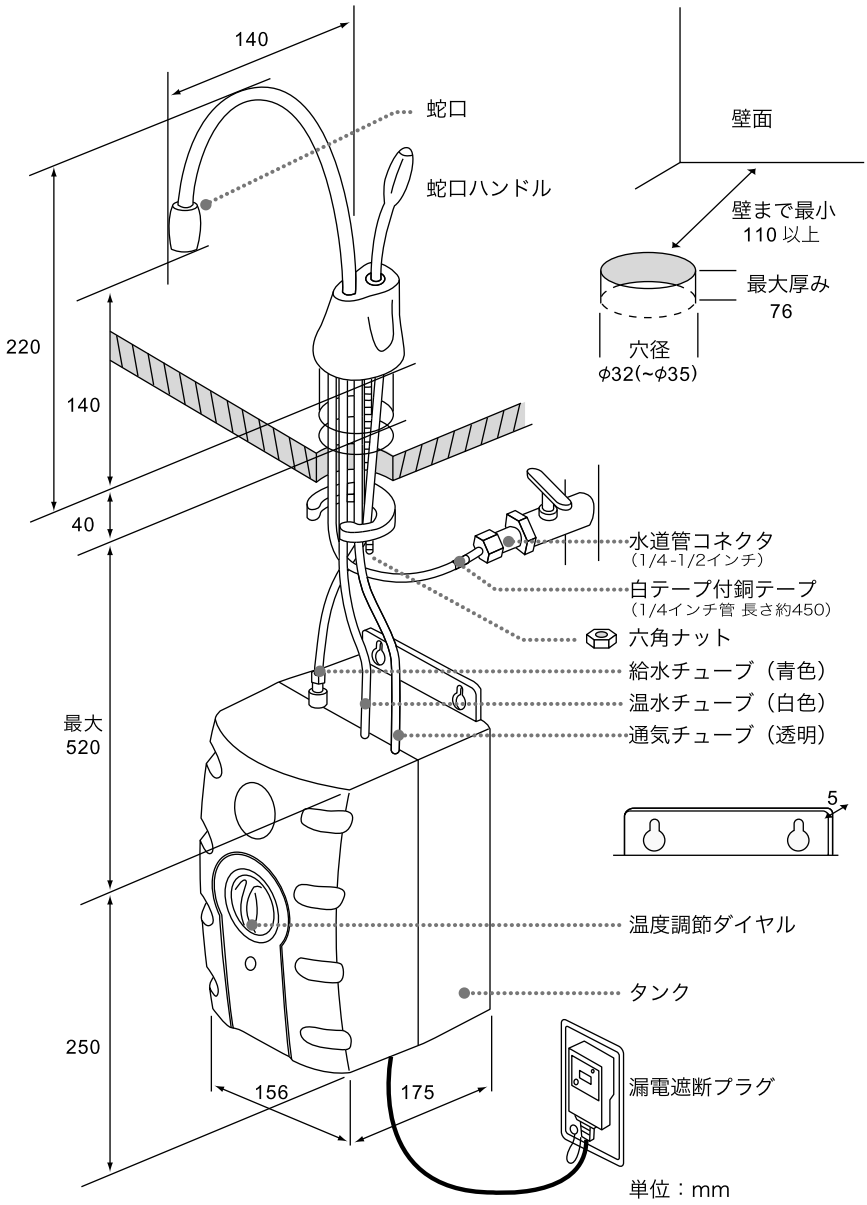

仕　様

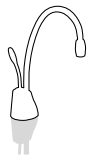

蛇口
素材: ステンレス製

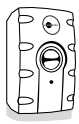

タンク
容量: 2.5リットル
素材: ステンレス製

同梱アクセサリ

調整台
蛇口の高さを高くするための調整台です。
高さ: 40mm

定格電源電圧	交流100V
定格消費電力	980W
電気用品安全法	特定電気用品適合品
水道法	末端給水装置適合品
質量	梱包時: 4.4 k g (乾燥時)
電源コード	漏電遮断プラグ付きコード(1m)
温度調整幅	約88−98℃(タンク内水温) (工場出荷時の設定温度は約93℃)
給水管径	1/2インチ管 (1/2-1/4インチ変換コネクタ付属)
使用給水圧	207-860kPa (2.1-8.7 kgf/cm^2)

輸入元

日本エマソン株式会社　InSinkErator事業部
〒105-0022 東京都港区海岸1-16-1 ニューピア竹芝 サウスタワー7F
お問合せ TEL 03-5403-2920

日本エマソン株式会社　InSinkErator事業部
http://www.insinkerator.jp/　http://ディスポーザー.jp/
InSinkErator USA
http://www.insinkerator.com/